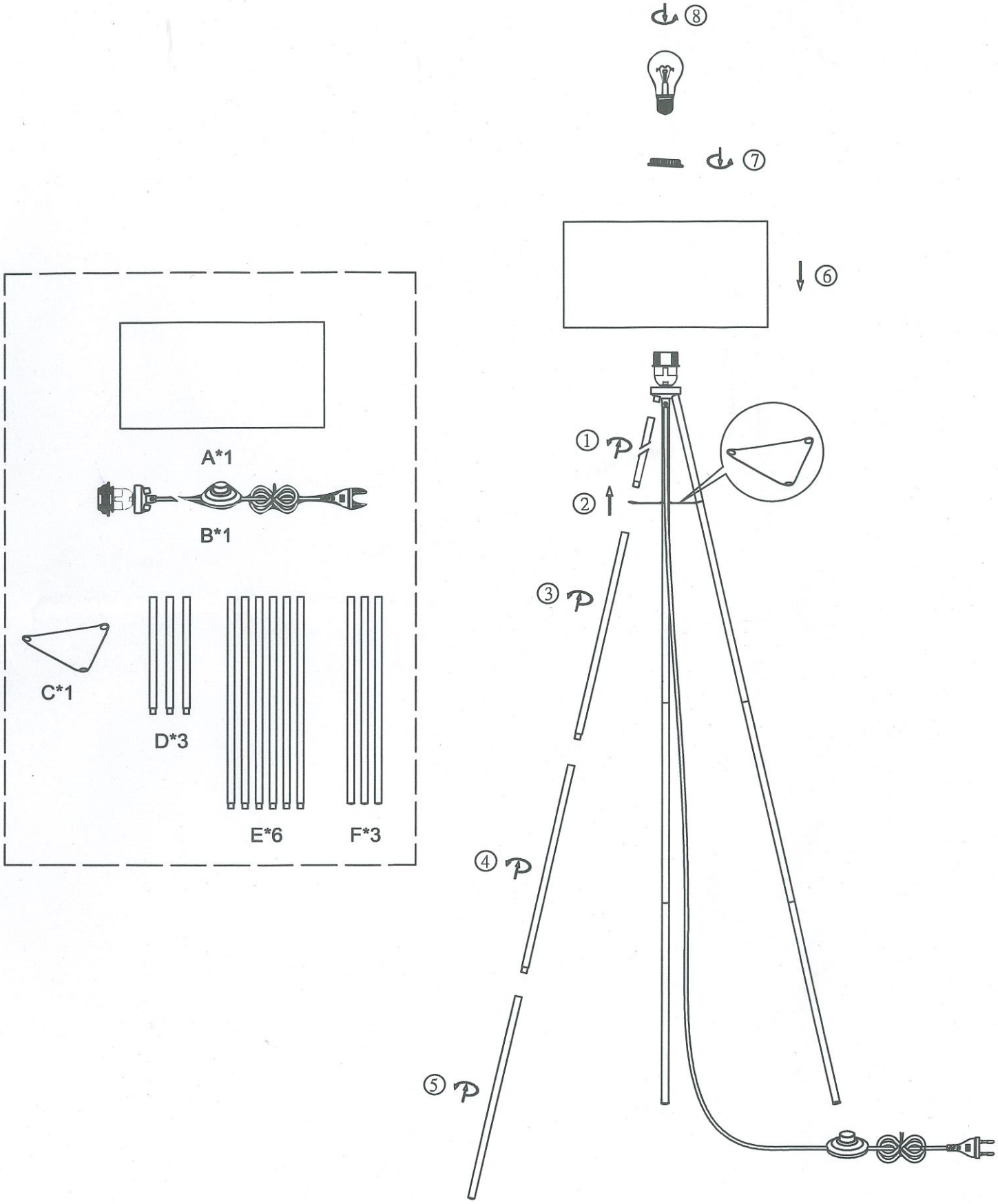
A*1
B*1
C*1
D*3
E*6
F*3
①
②
③
④
⑤
⑥
⑦
⑧